Sportfußrastenanlage *raceFlex™*

Teilegutachten

Nachtrag 1 | Stand: 30.07.20

TÜV AUSTRIA AUTOMOTIVE GMBH

Geschäftsstelle:
Deutschstraße 10
1230 Wien/Österreich
W: www.tuv.at

Business Area
TÜV AUSTRIA AUTOMOTIVE GmbH

Ansprechpartner:
Rainer SCHARFY
rainer.scharfy@tuv.at

TÜV ®

Teilegutachten

TGA-Art 3

Nr. 15-TAAS-0807/E1/SRA

über die Vorschriftsmäßigkeit eines Fahrzeuges bei bestimmungsgemäßem Ein- oder Anbau von Teilen gemäß § 19 Abs. 3 Nr. 4 StVZO

für den Änderungsumfang : Kraftrad Austausch Fußrastenanlage

vom Typ : RF

des Herstellers : **ABM Fahrzeugtechnik GmbH**
Krummholzstraße 5
79206 Breisach
Deutschland

0. Hinweise für den Fahrzeughalter

Unverzügliche Durchführung und Bestätigung der Änderungsabnahme

Durch die vorgenommene Änderung erlischt die Betriebserlaubnis des Fahrzeuges, wenn nicht unverzüglich die gemäß StVZO § 19 Abs. 3 vorgeschriebene Änderungsabnahme durchgeführt und bestätigt wird oder festgelegte Auflagen nicht eingehalten werden! Nach der Durchführung der technischen Änderung ist das Fahrzeug unter Vorlage dieses Teilegutachtens unverzüglich einem amtlich anerkannten Sachverständigen oder Prüfer einer Technischen Prüfstelle oder einem Prüfingenieur einer amtlich anerkannten Überwachungsorganisation zur Durchführung und Bestätigung der vorgeschriebenen Änderungsabnahme vorzuführen.

Einhaltung von Auflagen und Hinweisen

Die unter III. und IV. aufgeführten Auflagen und Hinweise sind dabei zu beachten.

Mitführen von Dokumenten

Nach der durchgeführten Abnahme ist der Nachweis mit der Bestätigung über die Änderungsabnahme mit den Fahrzeugpapieren mitzuführen und zuständigen Personen auf Verlangen vorzuzeigen; dies entfällt nach erfolgter Berichtigung der Fahrzeugpapiere.

Berichtigung der Fahrzeugpapiere

Die Berichtigung der Fahrzeugpapiere durch die zuständige Zulassungsbehörde ist durch den Fahrzeughalter entsprechend der Festlegung in der Bestätigung der ordnungsgemäßen Änderung zu beantragen.

Weitere Festlegungen sind der Bestätigung der ordnungsgemäßen Änderung zu entnehmen.

Prüfstelle,
Inspektionsstelle,
Technischer Dienst
(BMVIT, KBA, NSAI)

Geschäftsführung:
Ing. Mag. Christian Rötzer
Mag. Michael Dankovsky

Sitz:
Deutschstraße 10
1230 Wien/Österreich

weitere Geschäftsstellen:
www.tuv.at/standorte

Firmenbuchgericht/ -nummer:
Wien / FN 288473 a

Eine auszugsweise Vervielfältigung oder Wiedergabe dieses Schriftstückes bedarf der schriftlichen Zustimmung der TÜV AUSTRIA AUTOMOTIVE GMBH

I. Verwendungsbereich

- siehe Anlage 1

II. Beschreibung des Änderungsumfanges / der Teile

Die serienmäßige Fußrastenanlage wird durch die Fußrastenanlage, Typ RF, klappbare Rasten, ersetzt.

Austausch Fußrastenanlage

Typ	:	RF
Ausführungen	:	siehe Anlage 1
Kennzeichnung	:	ABM Ausführung KW/Jahr
Schaltseite	:	SS
Bremsseite	:	BS siehe Anlage 3
Art und Ort der Kennzeichnung	:	Vorderseite: Plakette eingeklebt bzw. Schriftzug Lasergravur SS, BS auf der Rückseite eingeprägt oder Lasergravur siehe auch Anlage 2

Technische Daten

Werkstoffe	Hebel und Platten	:	Aluminiumlegierung
	Achse Fußraste	:	Edelstahl
	Fußraste	:	Aluminiumlegierung
Hauptabmessungen		:	siehe Zeichnung, Anlage 2
Befestigung		:	mittels Schraubverbindungen an den originalen Befestigungspunkten

III. Hinweise zur Kombinierbarkeit mit weiteren Änderungen

Hinsichtlich der Kombinierbarkeit mit anderen möglichen Umrüstmaßnahmen gibt es folgende Einschränkungen:

- keine

IV. Hinweise und Auflagen

Auflagen und Hinweise für den Hersteller

- Dieses Teilegutachten ist den Teilen mitzuliefern. Bei Verkleinerung ist auf die Lesbarkeit zu achten.
- Mit der Beigabe des Teilegutachtens bescheinigt der Hersteller die Übereinstimmung von Prüfmuster und Handelsware.

Auflagen und Hinweise für den Anbau

- Die Angaben der vom Hersteller mitgelieferten Montageanleitung sind genau zu beachten.
- Es ist auf einwandfreie Bedienbarkeit und Wirksamkeit der Schaltung und Fußbremse zu achten, nach der Montage ist eine Funktionsprüfung durchzuführen.
- Nach der Montage ist die Funktion des Stopplichts bei Betätigung der Fußbremse zu überprüfen.

Eine auszugsweise Vervielfältigung oder Wiedergabe dieses Schriftstückes bedarf der schriftlichen Zustimmung der TÜV AUSTRIA AUTOMOTIVE GMBH

Auflagen und Hinweise für die Änderungsabnahme

- Die fachgerechte, sichere Anbau der Fußrastenanlage sowie der korrekte Anschluss der Übertragungseinrichtungen sind zu kontrollieren.

Auflagen und Hinweise für den Fahrzeughalter

- Die unter Punkt 0 auf Seite 1 dieses Teilegutachtens aufgeführten Hinweise sind zu beachten.

- Die Montage sollte in einer Fachwerkstatt erfolgen.

Berichtigung der Fahrzeugpapiere

Eine Berichtigung der Fahrzeugpapiere ist erforderlich, aber zurückgestellt. Sie ist der zuständigen Zulassungsbehörde bei deren nächster Befassung mit den Fahrzeugpapieren durch den Fahrzeughalter zu melden. Folgendes Beispiel für die Eintragung wird vorgeschlagen:

Feld	Eintragung
22	MIT FUSSRASTENANLAGE DES HERSTELLERS ABM FAHRZEUGTECHNIK GMBH, KENNZ.: AUSFÜHRUNG, SIEHE ANLAGE 1**********

V. Prüfgrundlagen und Prüfergebnisse

Die Austausch-Fußrastenanlage wurde gemäß dem VdTÜV-Merkblatt 758 „Merkblatt über die Prüfung von Austausch Fußrastenanlagen“, Stand 04.1998, geprüft. Die dort erhobenen Forderungen werden erfüllt. Insbesondere wurden folgende Prüfkriterien untersucht:

- **Fahr- u. Bremsverhalten**

Bei den durchgeführten Fahrversuchen bis in den Bereich der bauartbedingten Höchstgeschwindigkeit der Fahrzeuge wurden keine negativen Auswirkungen durch den Anbau der Fußrastenanlage auf das Fahr-, Lenk- und Bremsverhalten festgestellt. Die Bedien- u. Dosierbarkeit der Fußbremse ist gewährleistet.

- **Bremswirkung**

Ratsrichtlinie 93/14 EWG. Die Anforderungen werden erfüllt. Fahrzeuge die nach VO (EU) 168/2013 genehmigt sind genügen den Anforderungen der VO (EU) 3/2014 Anhang III, bzw. der ECE R 78.

- **Festigkeit**

Die Festigkeit der Austausch-Fußrastenanlage ist gegeben.

- **Anbau und äußere Gestaltung**

Der Anbau der Fußrastenanlagen ist dauerhaft und sicher, wenn die mitgelieferte Montageanleitung beachtet wird. Die Gefahr oder Schwere von Verletzungen wird durch den Anbau nicht vergrößert. Fahrzeugteile, deren Beschaffenheit oder Wirksamkeit vorgeschrieben ist, werden nicht unzulässig beeinflusst. Die Anforderungen des §30 StVZO. Sowie der Richtlinie 97/24/EG, Kapitel 3 werden erfüllt. Fahrzeuge die nach VO (EU) 168/2013 genehmigt sind genügen hinsichtlich der vorstehenden Außenkanten den Anforderungen der VO (EU) 44/2014 Anhang VIII.

Die umgerüsteten Fahrzeuge entsprechen dem oben genannten Merkblatt und der StVZO.

VI. Anlagen

Anlage 1:	Verwendungsbereich	(1 Seite)
Anlage 2	Fotoblatt	(2 Seiten)
Anlage 3:	Zeichnungen	(10 Seiten)

Eine auszugsweise Vervielfältigung oder Wiedergabe dieses Schriftstückes bedarf der schriftlichen Zustimmung der TÜV AUSTRIA AUTOMOTIVE GMBH

VII. Schlussbescheinigung

Es wird bescheinigt, dass die im Verwendungsbereich beschriebenen Fahrzeuge nach der Änderung und der durchgeführten und bestätigten Änderungsabnahme unter Beachtung der in diesem Teilegutachten genannten Hinweise/Auflagen insoweit den Vorschriften der StVZO in der heute gültigen Fassung entsprechen.

Der Hersteller (Firma ABM Fahrzeugtechnik GmbH) hat den Nachweis (Verifizierung Reg.-Nr.: 20110 021516, Zertifizierungsstelle der TÜV AUSTRIA AUTOMOTIVE GMBH) erbracht, dass er ein Qualitätssicherungssystem gemäß Anlage XIX, Abschnitt 2 StVZO, unterhält.

Das Teilegutachten verliert seine Gültigkeit bei technischen Änderungen an den Fahrzeugteilen oder wenn vorgenommene Änderungen an dem beschriebenen Fahrzeugtyp die Verwendung der Teile beeinflussen sowie bei Änderung der gesetzlichen Grundlagen.

Das Teilegutachten umfasst die Seiten 1 bis 5 und die unter VI. aufgeführten Anlagen und darf nur im vollen Wortlaut vervielfältigt und weitergegeben werden.

Das Prüflabor ist als Technischer Dienst entsprechend EG-FGV für das Typgenehmigungsverfahren des Kraftfahrt-Bundesamtes unter der Registrier-Nr. KBA-P 00055-00 anerkannt.

Die Prüfergebnisse und Feststellungen beziehen sich nur auf die gegenständlichen Prüfobjekte.

Filderstadt, 30.07.2020

TÜV AUSTRIA AUTOMOTIVE GMBH

Eine auszugsweise Vervielfältigung oder Wiedergabe dieses Schriftstückes bedarf der schriftlichen Zustimmung der TÜV AUSTRIA AUTOMOTIVE GMBH

I. Verwendungsbereich

Fahrzeug-hersteller	Handelsbezeichnung	Fahrzeug-typ	ABE-Nr. / EG-BE-Nr.	Kennz. Fußrasten
BMW	S 1000 R	2R10	e1*168/2013*00012*	BM1N
BMW	S 1000 RR	K10	e1*0421*..	BM1N
BMW	S 1000 RR	2R10	e1*168/2013*00012*	BM1N
INDIAN	FTR 1200 / S	R	e1*168/2013*00095*	FTR1S
KAWASAKI	ZX-10 R / RR	ZXT00S	e4*168/2013*00006*	ZX1P
KAWASAKI	ZX-10 R / SE / RR	ZXT02C	e4*168/2013*00077*	ZX1P
KAWASAKI	ZX-10 R / SE / RR	ZXT02E	e4*168/2013*00091*	ZX1P
SUZUKI	GSX-S 1000 / F	DG11	e4*3135*	GS1N
SUZUKI	GSX-S 1000 / F	WDG0	e4*168/2013*00051*	GS1N
SUZUKI	GSX-R 1000 / R	WDM0	e4*168/2013*00052*	GS1Q
TRIUMPH	Street Triple S / R / RS	HD01	e11*168/2013*00248*	TST7Q
TRIUMPH	Street Triple S / R / RS	HD01A	e5*168/2013*00005*	TST7Q
TRIUMPH	Street Triple S	HD02	e11*168/2013*00261*	TST7Q
TRIUMPH	Street Triple S	HD02A	e5*168/2013*00006*	TST7Q
YAMAHA	YZF-R1 / M	RN32	e13*0325*	YZF1N
YAMAHA	YZF-R1 / M	RN49	e13*168/2013*00104*	YZF1N
YAMAHA	YZF-R1 / M	RN65	e13*168/2013*00604*	YZF1N

Eine auszugsweise Vervielfältigung oder Wiedergabe dieses Schriftstückes bedarf der schriftlichen Zustimmung der TÜV AUSTRIA AUTOMOTIVE GMBH

Fotoblatt

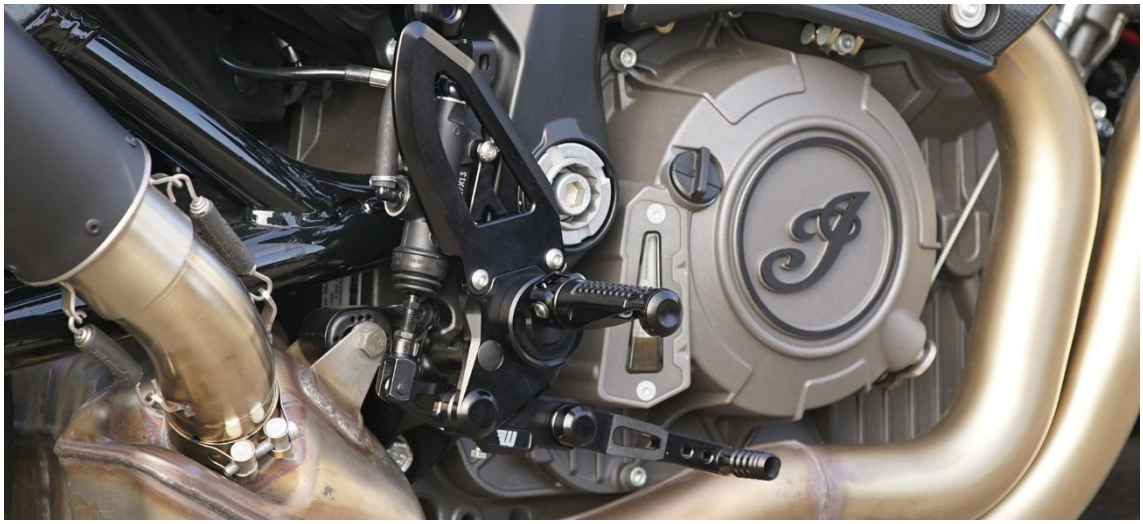

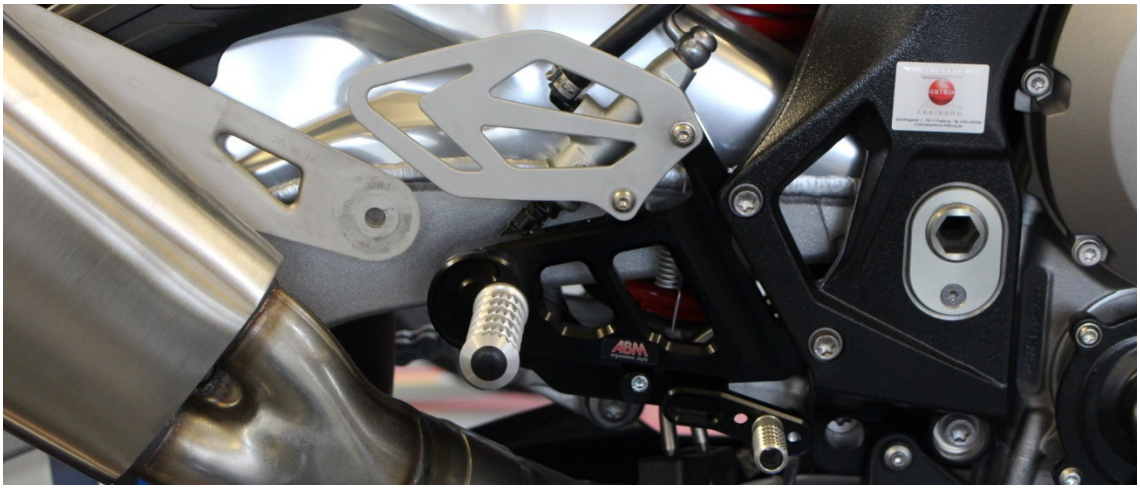

Fußrastenanlage, Typ RF

Eine auszugsweise Vervielfältigung oder Wiedergabe dieses Schriftstückes bedarf der schriftlichen Zustimmung der TÜV AUSTRIA AUTOMOTIVE GMBH

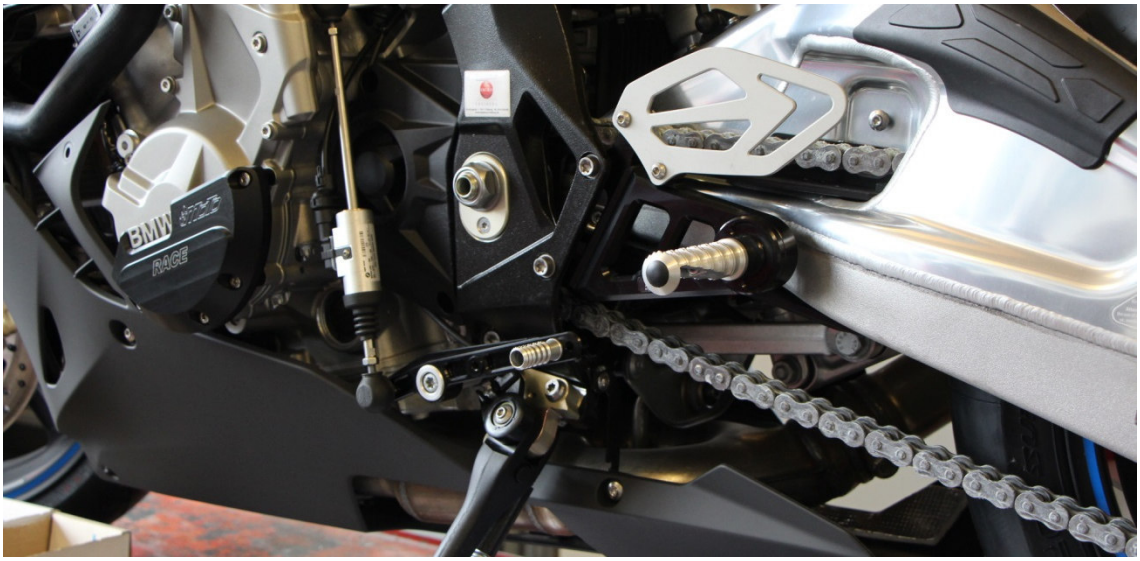

Fußrastenanlage, Typ RF

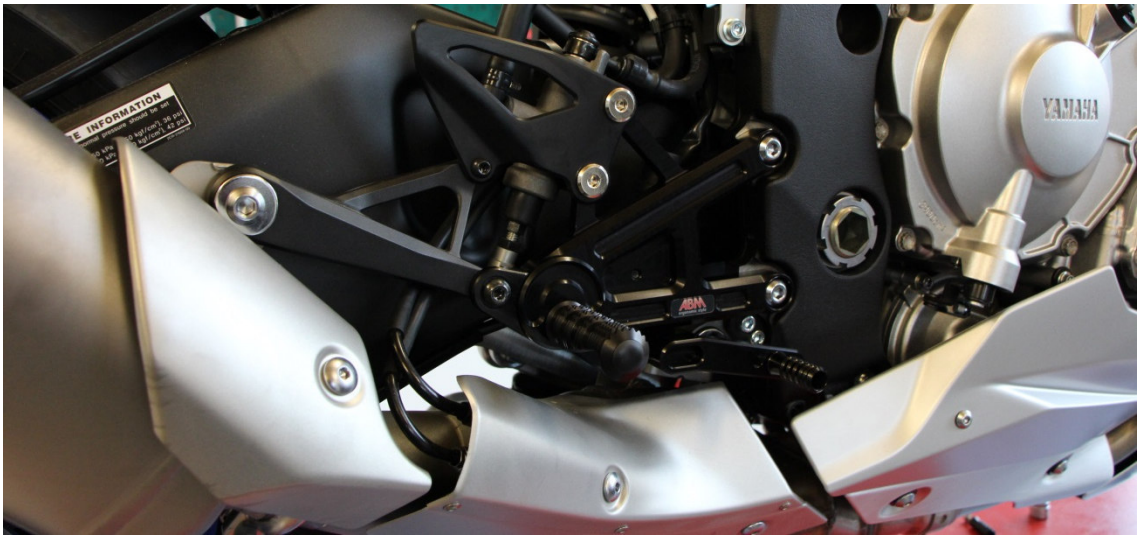

Fußrastenanlage, Typ RF

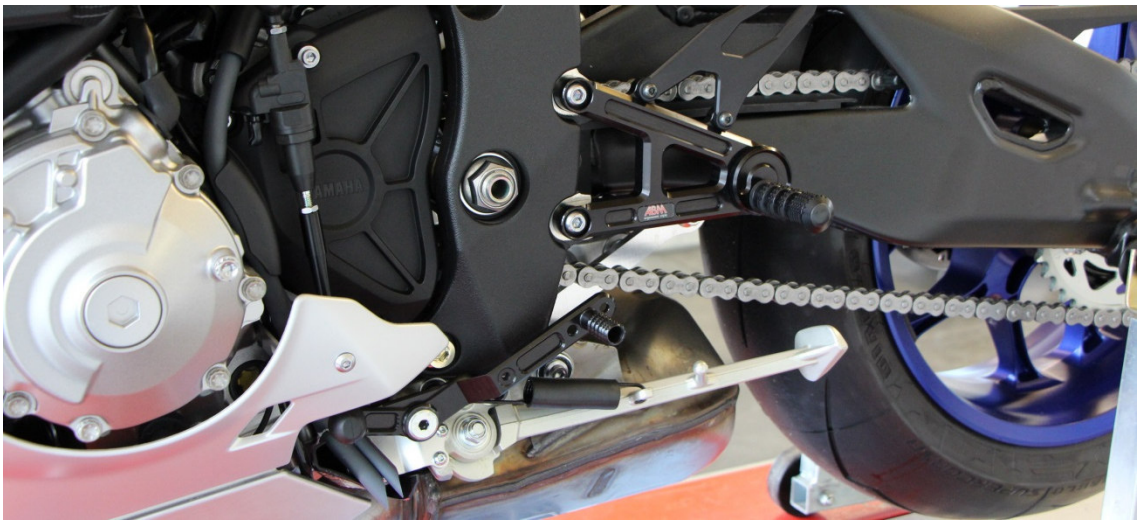

Fußrastenanlage, Typ RF

Eine auszugsweise Vervielfältigung oder Wiedergabe dieses Schriftstückes bedarf der schriftlichen Zustimmung der TÜV AUSTRIA AUTOMOTIVE GMBH

Zeichnung

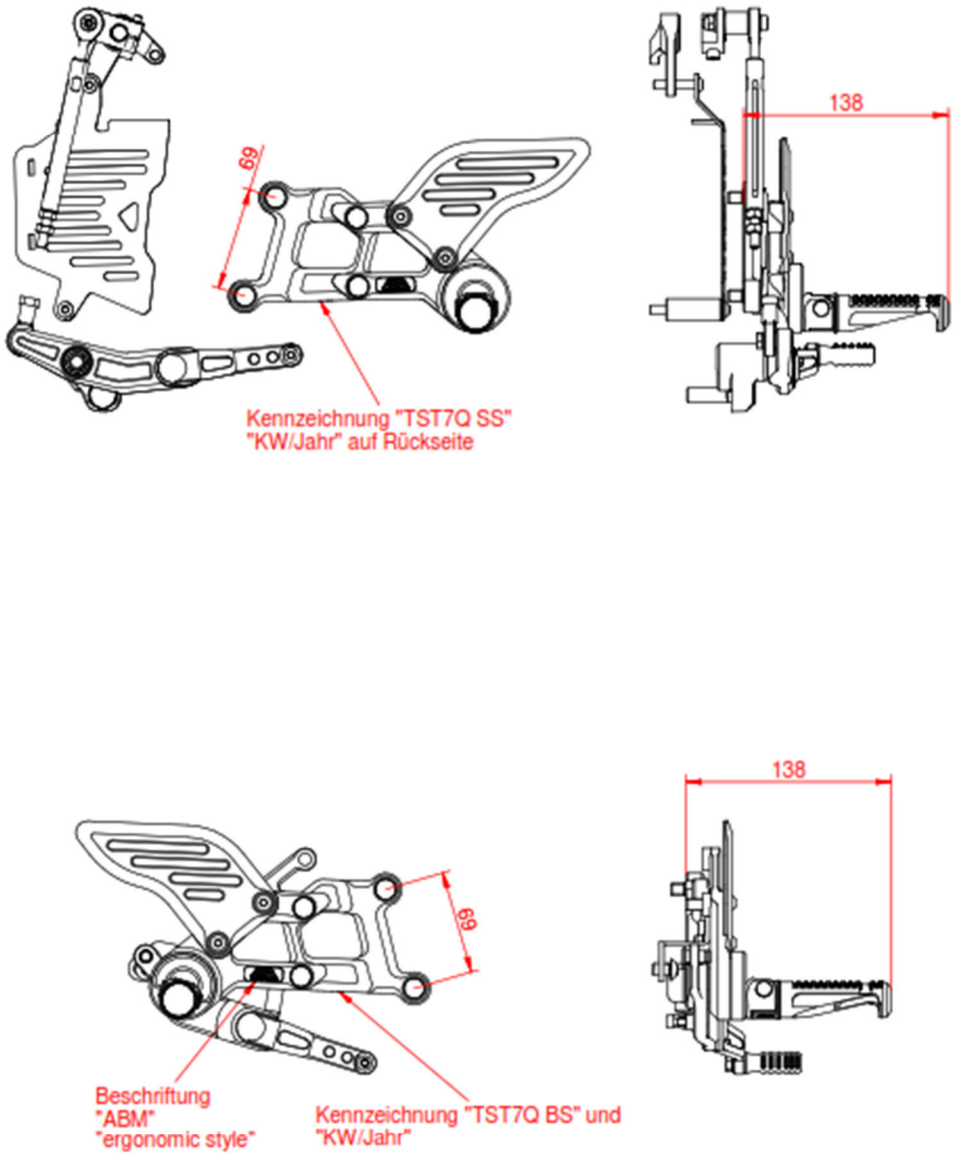

ABM ergonomic style	Werkstoff/Halbzeug: Aluminium	Benennung/Typ: Fußrastenanlage TST7Q
	Maßstab: 1:4 Format: DIN A4	
	Erstellt/geprüft: T. Schwaerzle	Zeichnungsnr. 310T6734.dft
	Datum 28.07.2020	Blatt 1 von 1

Eine auszugsweise Vervielfältigung oder Wiedergabe dieses Schriftstückes bedarf der schriftlichen Zustimmung der TÜV AUSTRIA AUTOMOTIVE GMBH

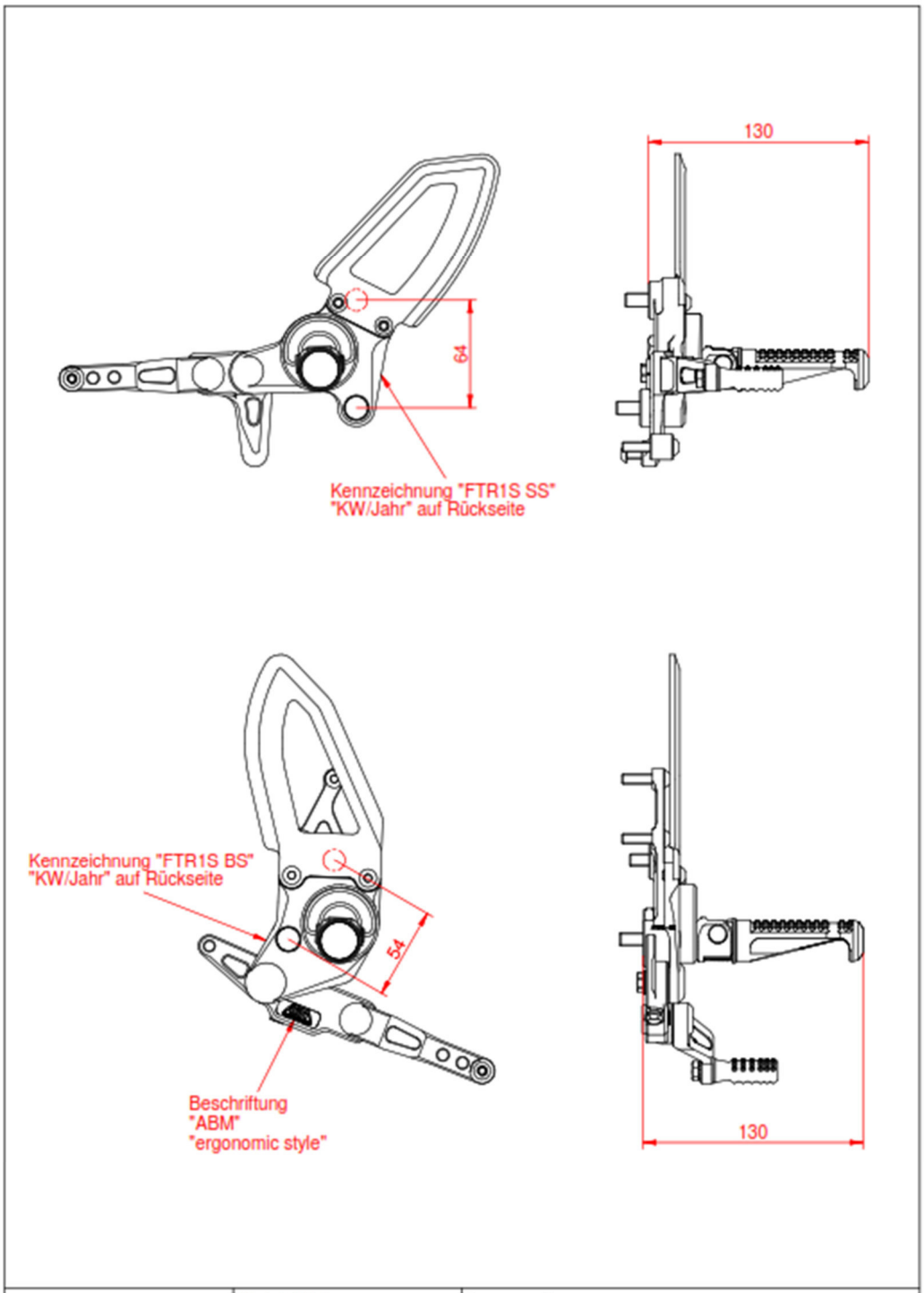

ABM ergonomic style	Werkstoff/Halbzeug: Aluminium	Benennung/Typ: Fußrastenanlage FTR1S	
	Maßstab: 1:3 Format: DIN A4		
	Erstellt/geprüft: T. Schwaerzle	Zeichnungsnr. 310T6674.dft	Blatt 1 von 1
	Datum 27.07.2020		

Eine auszugsweise Vervielfältigung oder Wiedergabe dieses Schriftstückes bedarf der schriftlichen Zustimmung der TÜV AUSTRIA AUTOMOTIVE GMBH

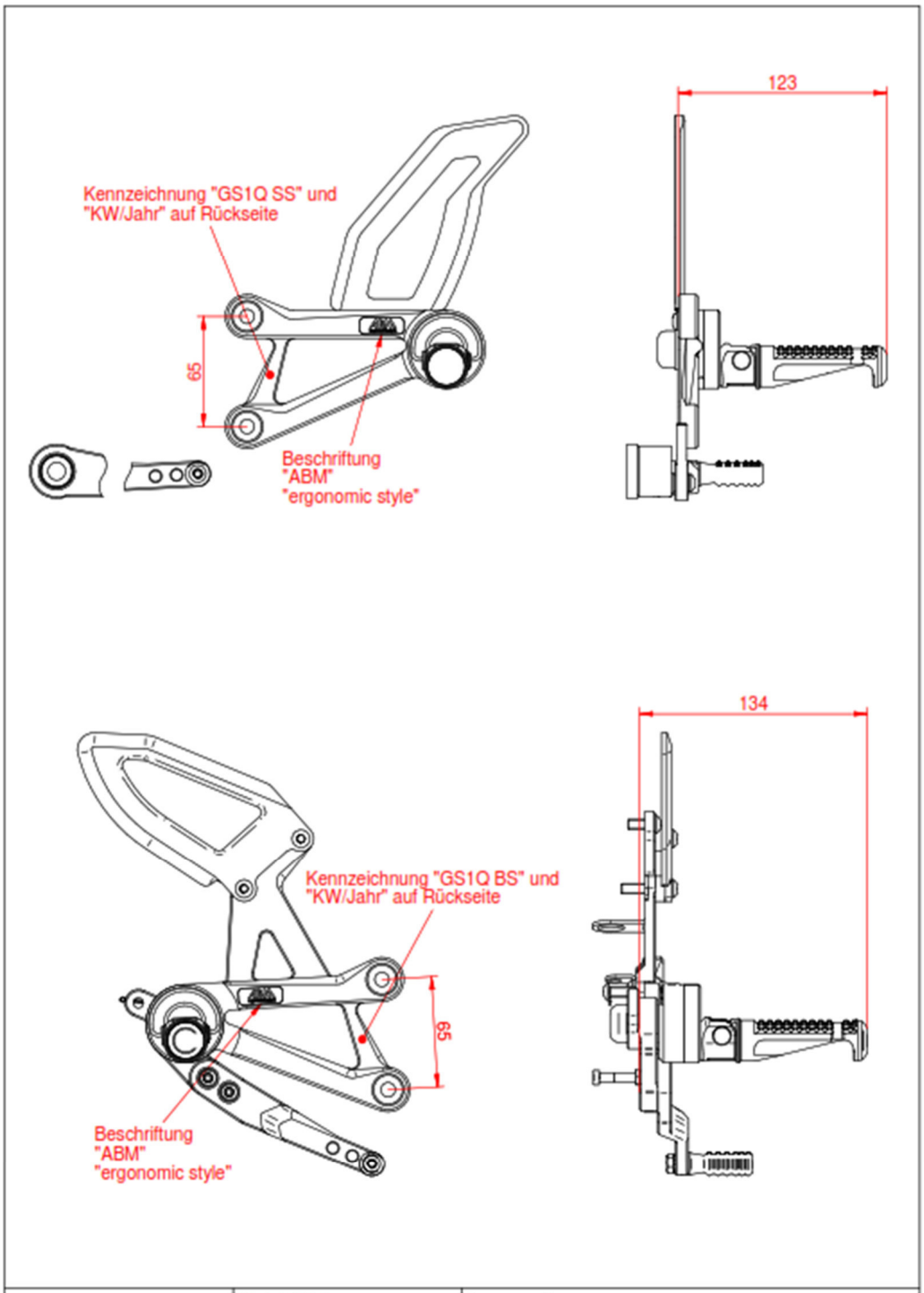

ABM ergonomic style	Werkstoff/Halbzeug: Aluminium	Benennung/Typ: Fußrastenanlage GS1Q	
	Maßstab: 1:3 Format: DIN A4		
	Erstellt/geprüft: T. Schwaerzle	Zeichnungsnr. 310T6065_a.dft	Blatt 1 von 1
	Datum 27.07.2020		

Eine auszugsweise Vervielfältigung oder Wiedergabe dieses Schriftstückes bedarf der schriftlichen Zustimmung der TÜV AUSTRIA AUTOMOTIVE GMBH

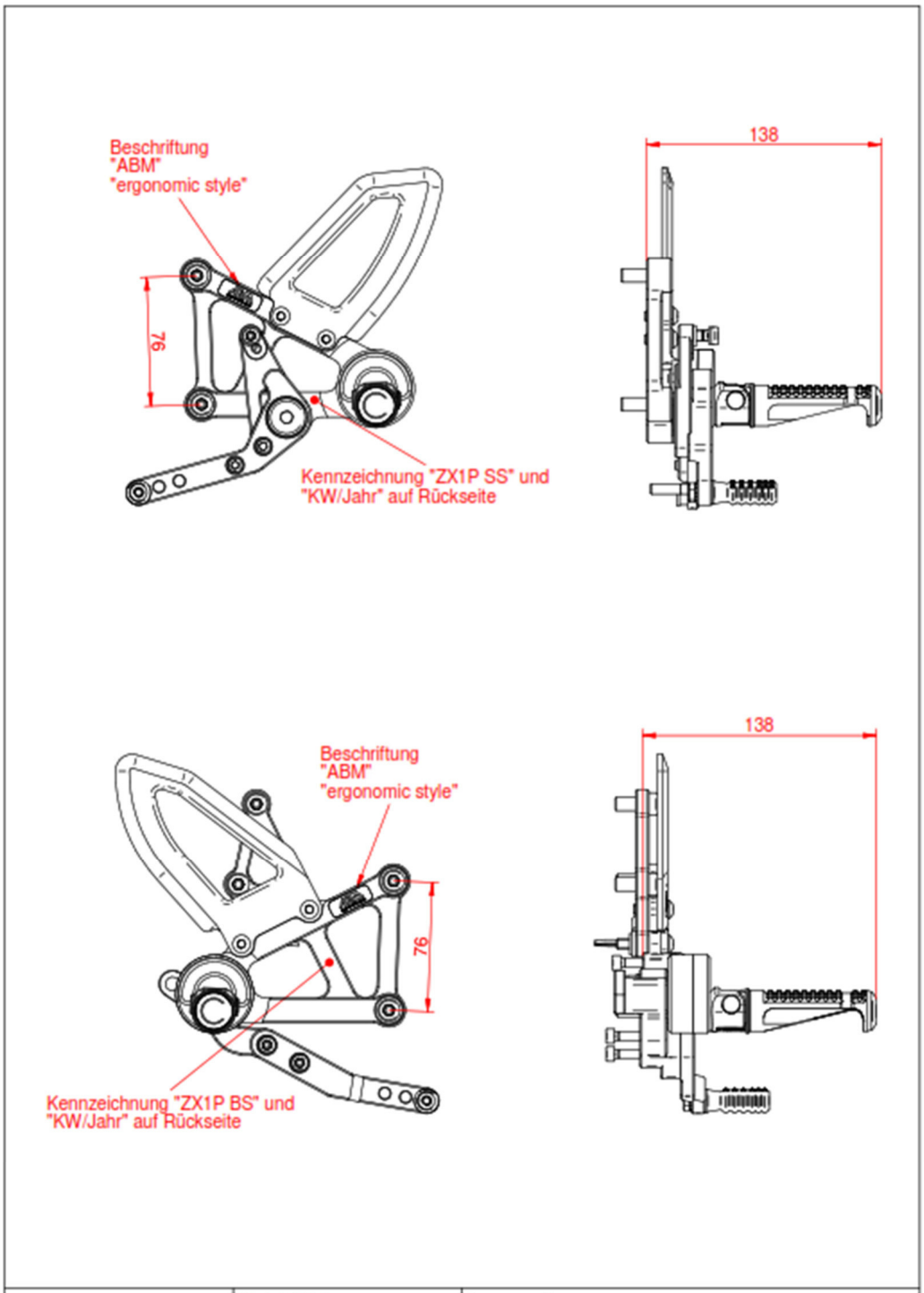

ABM ergonomic style	Werkstoff/Halbzeug: Aluminium	Benennung/Typ: Fußrastenanlage ZX1P	
	Maßstab: 1:3 Format: DIN A4		
	Erstellt/geprüft: T. Schwaerzle	Zeichnungsnr. 310T5862_a.dft	Blatt 1 von 1
	Datum 27.07.2020		

Eine auszugsweise Vervielfältigung oder Wiedergabe dieses Schriftstückes bedarf der schriftlichen Zustimmung der TÜV AUSTRIA AUTOMOTIVE GMBH

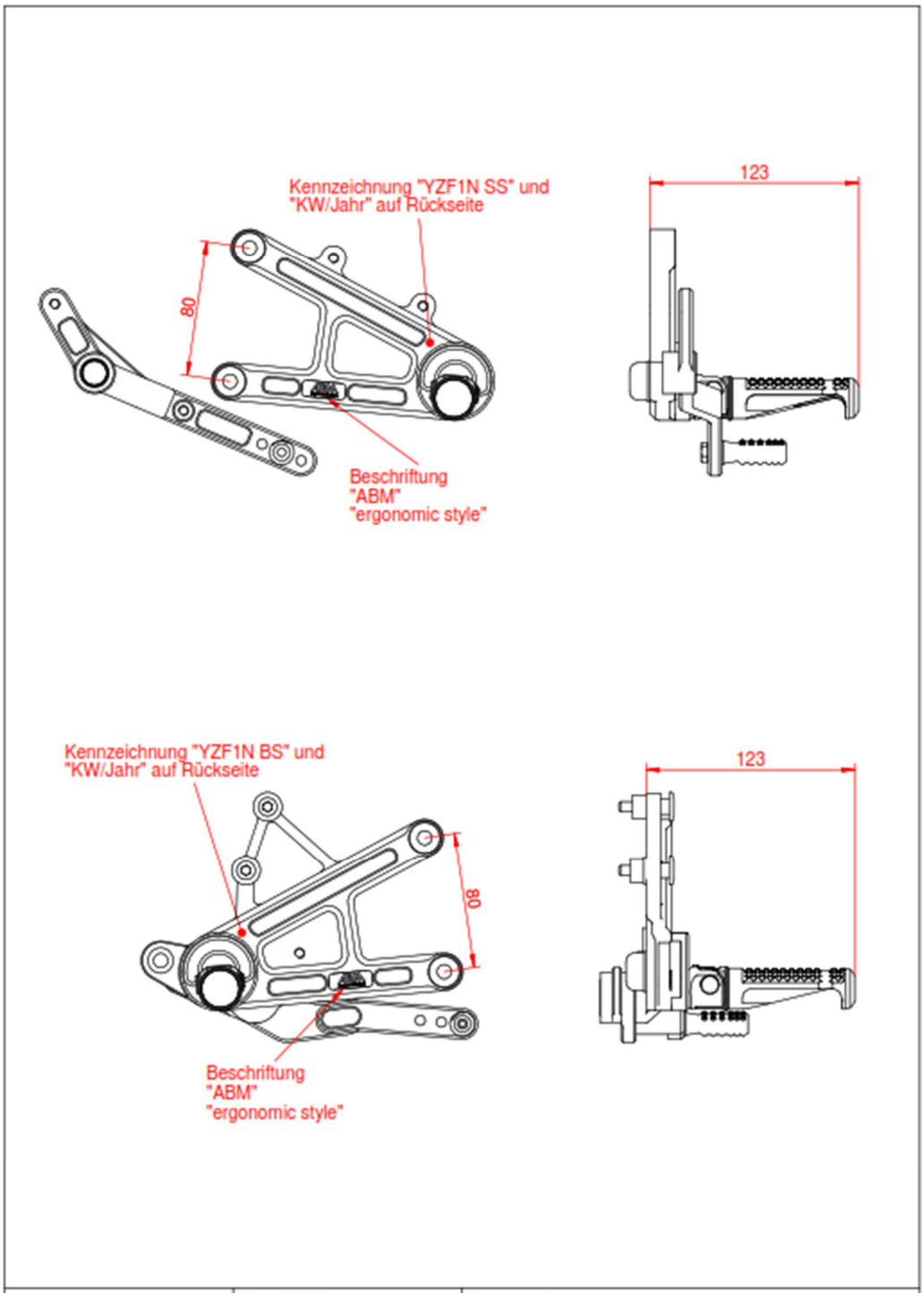

Eine auszugsweise Vervielfältigung oder Wiedergabe dieses Schriftstückes bedarf der schriftlichen Zustimmung der TÜV AUSTRIA AUTOMOTIVE GMBH

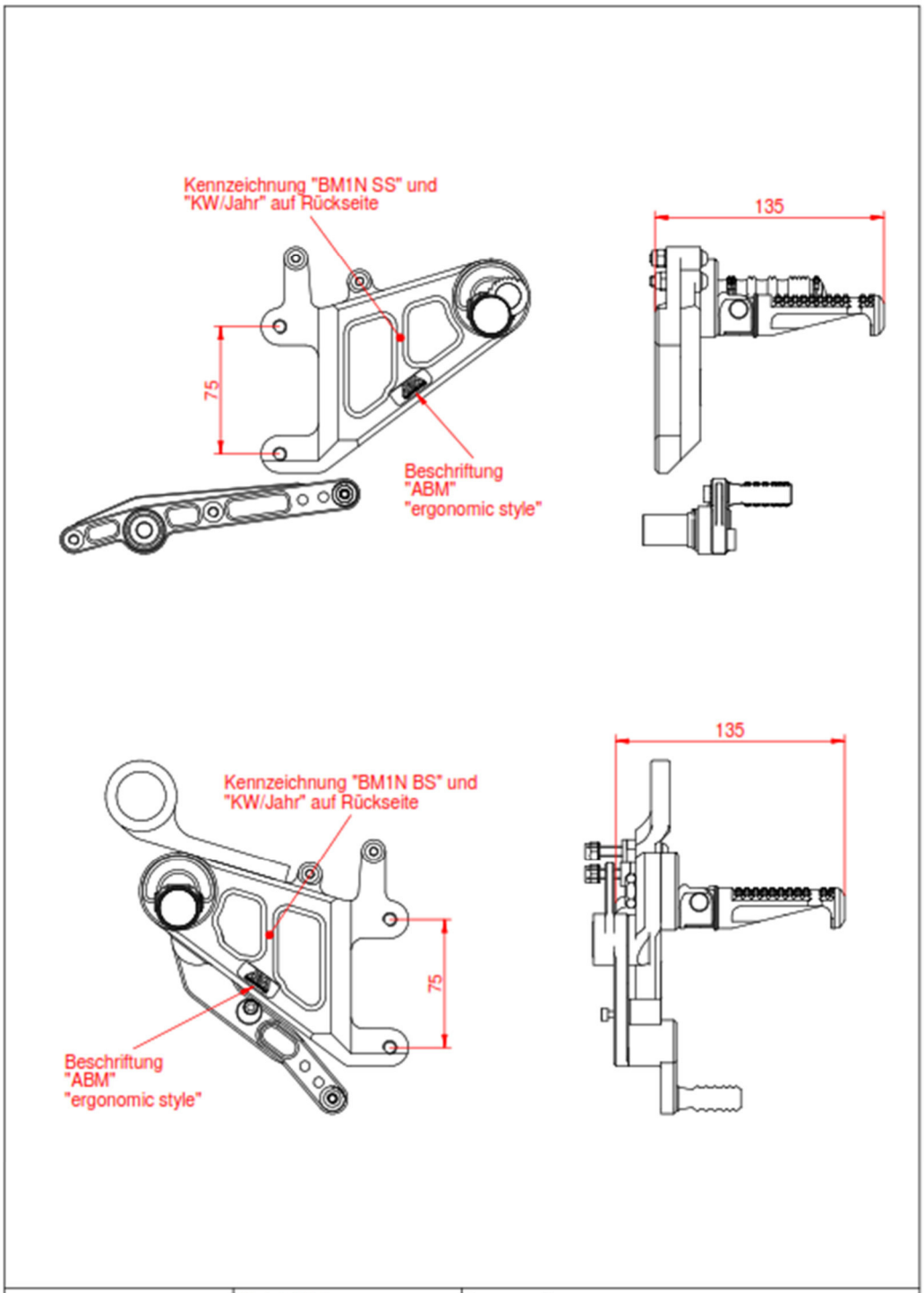

ABM ergonomic style	Werkstoff/Halbzeug: Aluminium	Benennung/Typ: Fußrastenanlage BM1N	
	Maßstab: 1:3 Format: DIN A4		
	Erstellt/geprüft: T. Schwaerzle	Zeichnungsnr. 310T5576_a.dft	Blatt 1 von 1
	Datum 27.07.2020		

Eine auszugsweise Vervielfältigung oder Wiedergabe dieses Schriftstückes bedarf der schriftlichen Zustimmung der TÜV AUSTRIA AUTOMOTIVE GMBH

Eine auszugsweise Vervielfältigung oder Wiedergabe dieses Schriftstückes bedarf der
schriftlichen Zustimmung der TÜV AUSTRIA AUTOMOTIVE GMBH

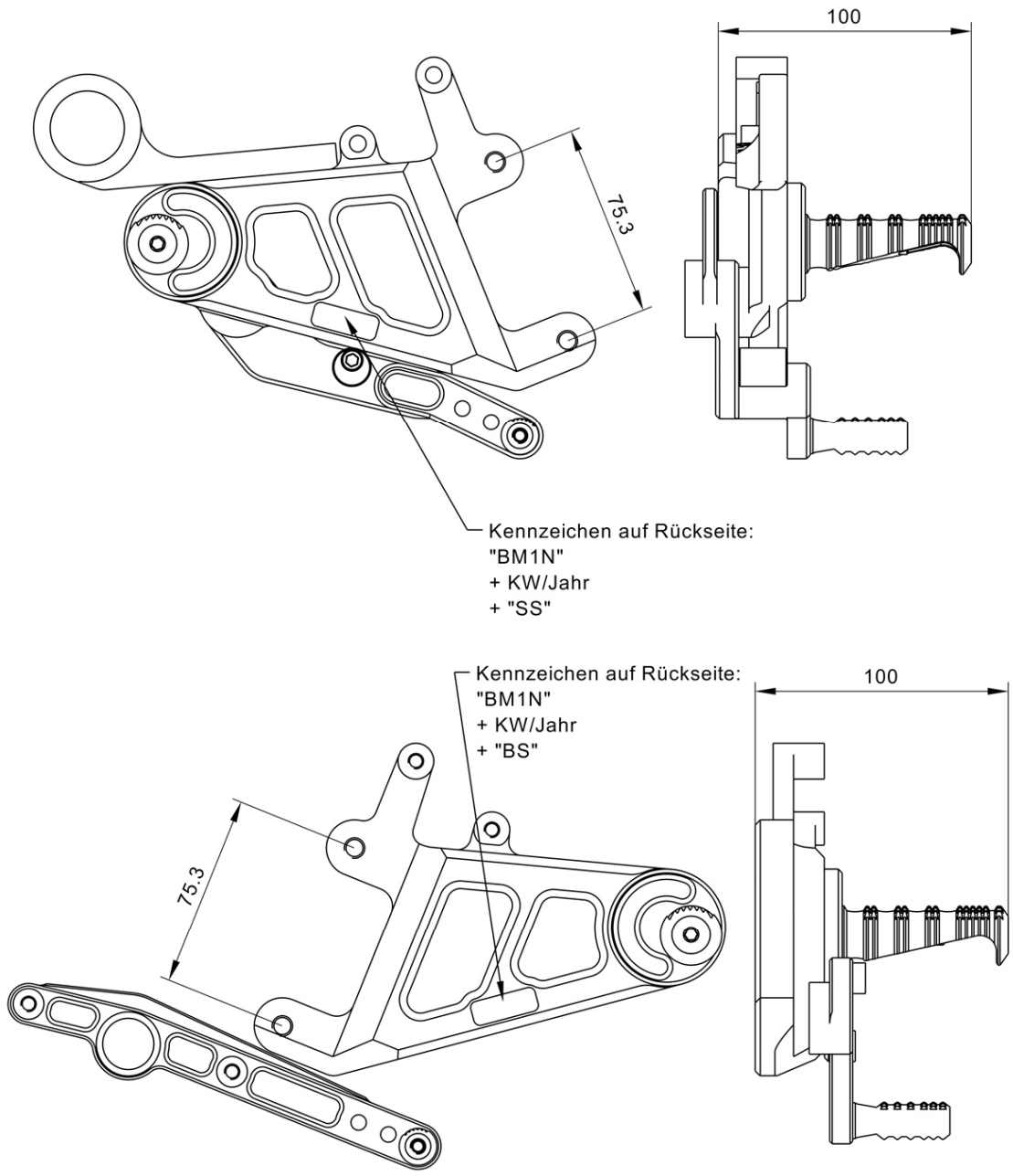

Erstellt/ geprüft:	M. Tischer	ABM Fahrzeugtechnik GmbH	Material Aluminium Durchmesser Maßstab %
Datum:	30.03.2015	Urheberrecht nach DIN 34, Absatz 2.1 wird beansprucht!	Bezeichnung/Typ Fußrastenanlage **BM1N**

Eine auszugsweise Vervielfältigung oder Wiedergabe dieses Schriftstückes bedarf der schriftlichen Zustimmung der TÜV AUSTRIA AUTOMOTIVE GMBH

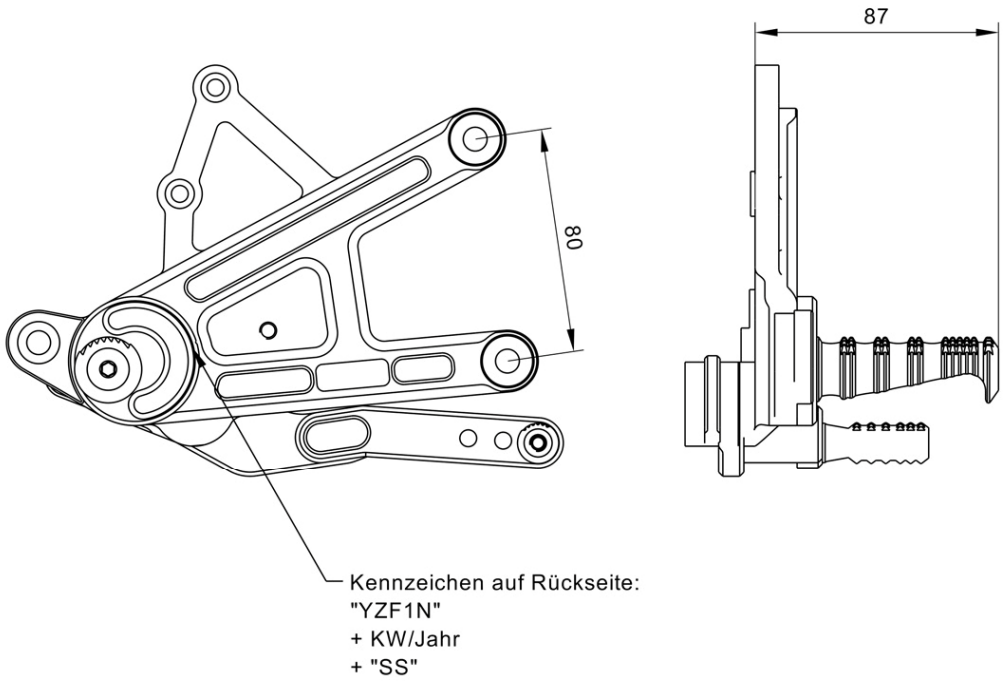

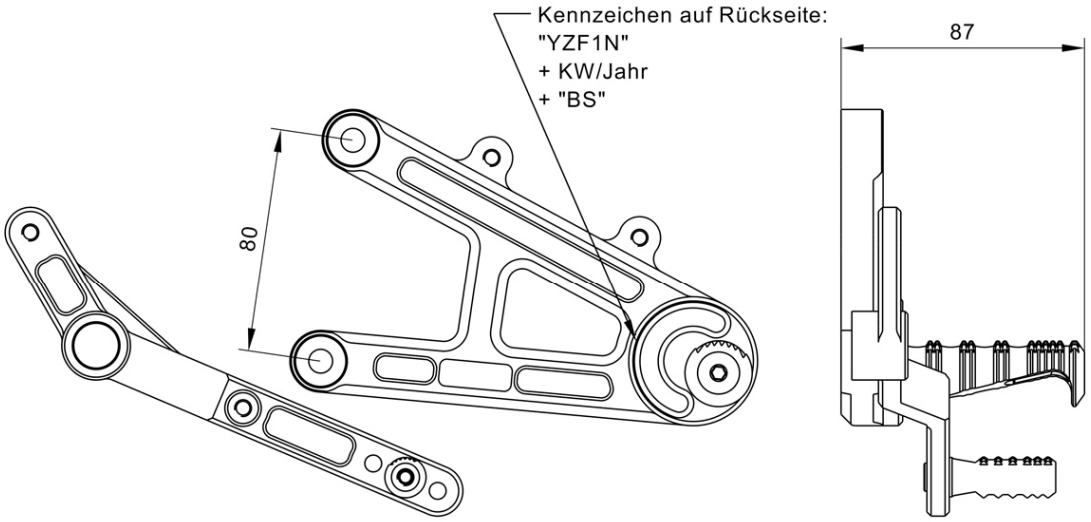

Erstellt/ geprüft:	M. Tischer	ABM Fahrzeugtechnik GmbH	Material Aluminium Durchmesser Maßstab %
Datum:	13.05.2015	Urheberrecht nach DIN 34, Absatz 2.1 wird beansprucht!	Bezeichnung/Typ Fußrastenanlage **YZF1N**

Eine auszugsweise Vervielfältigung oder Wiedergabe dieses Schriftstückes bedarf der schriftlichen Zustimmung der TÜV AUSTRIA AUTOMOTIVE GMBH

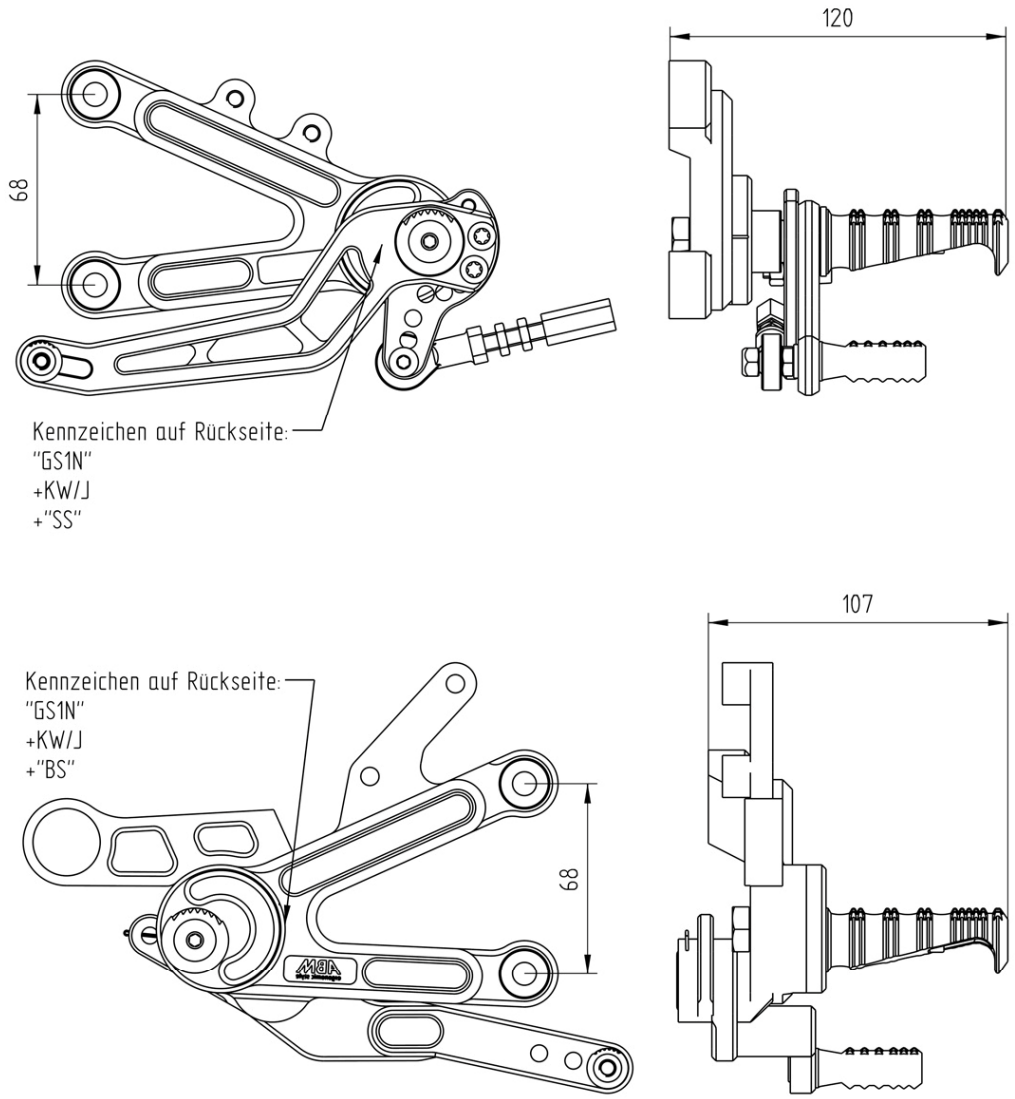

Erstellt/ geprüft:	S. Naumovich	ABM Fahrzeugtechnik GmbH	Material Aluminium Durchmesser Maßstab %
Datum:	14.12.2015	Urheberrecht nach DIN 34, Absatz 2.1 wird beansprucht!	Bezeichnung/Typ Fußrastenanlage **GS1N**

Eine auszugsweise Vervielfältigung oder Wiedergabe dieses Schriftstückes bedarf der schriftlichen Zustimmung der TÜV AUSTRIA AUTOMOTIVE GMBH